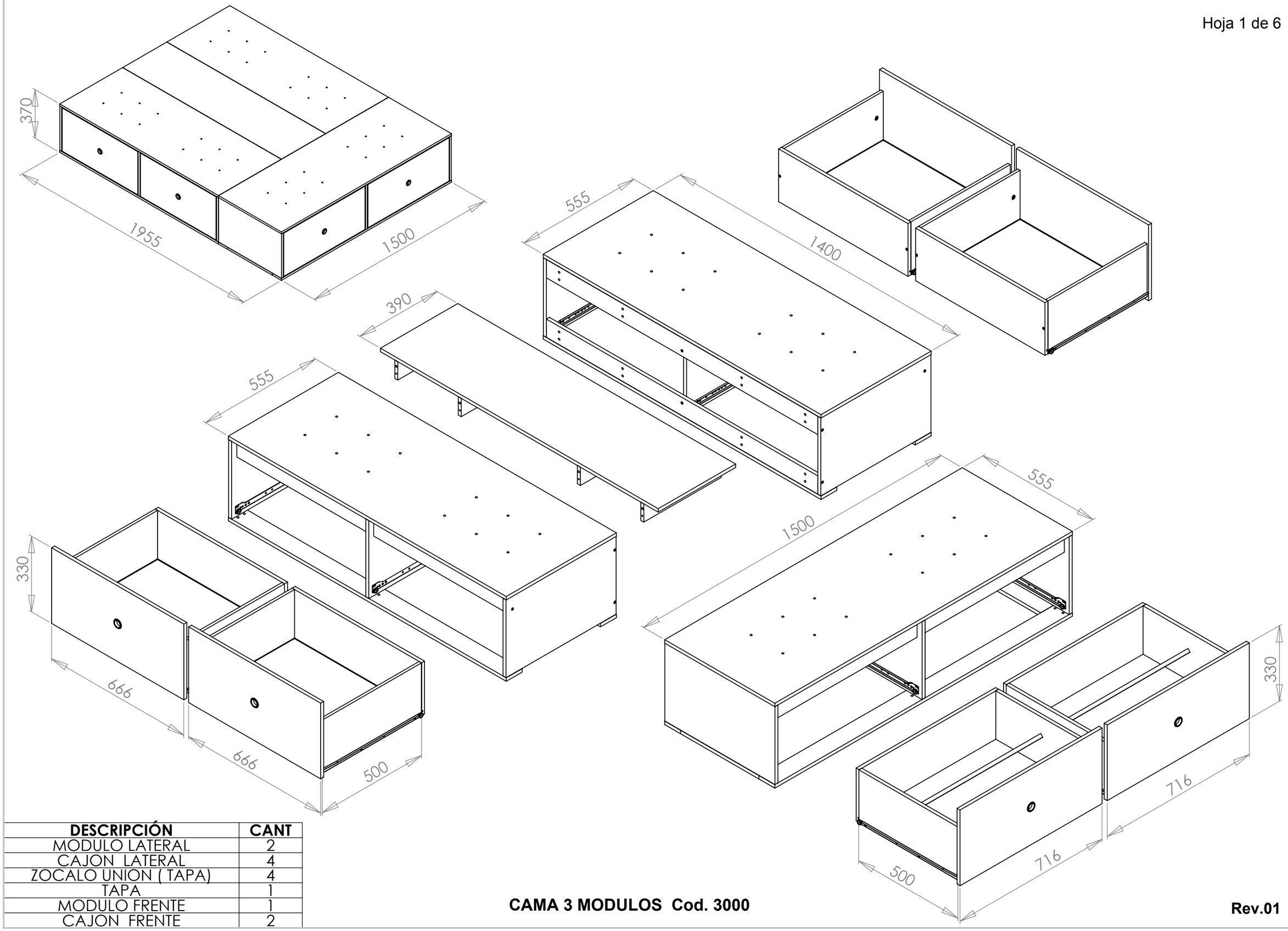


| DESCRIPCIÓN | CANT |
|---|---|
| MODULO LATERAL | 2 |
| CAJON LATERAL | 4 |
| ZOCALO UNION ( TAPA) | 4 |
| TAPA | 1 |
| MODULO FRENTE | 1 |
| CAJON FRENTE | 2 |

**CAMA 3 MODULOS Cod. 3000**

**Rev.01**

**Nota:** Colocar previamente los tarugos en las piezas.

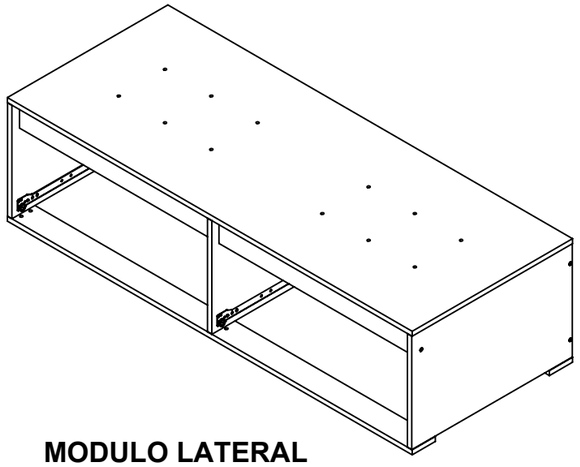

**MODULO LATERAL**

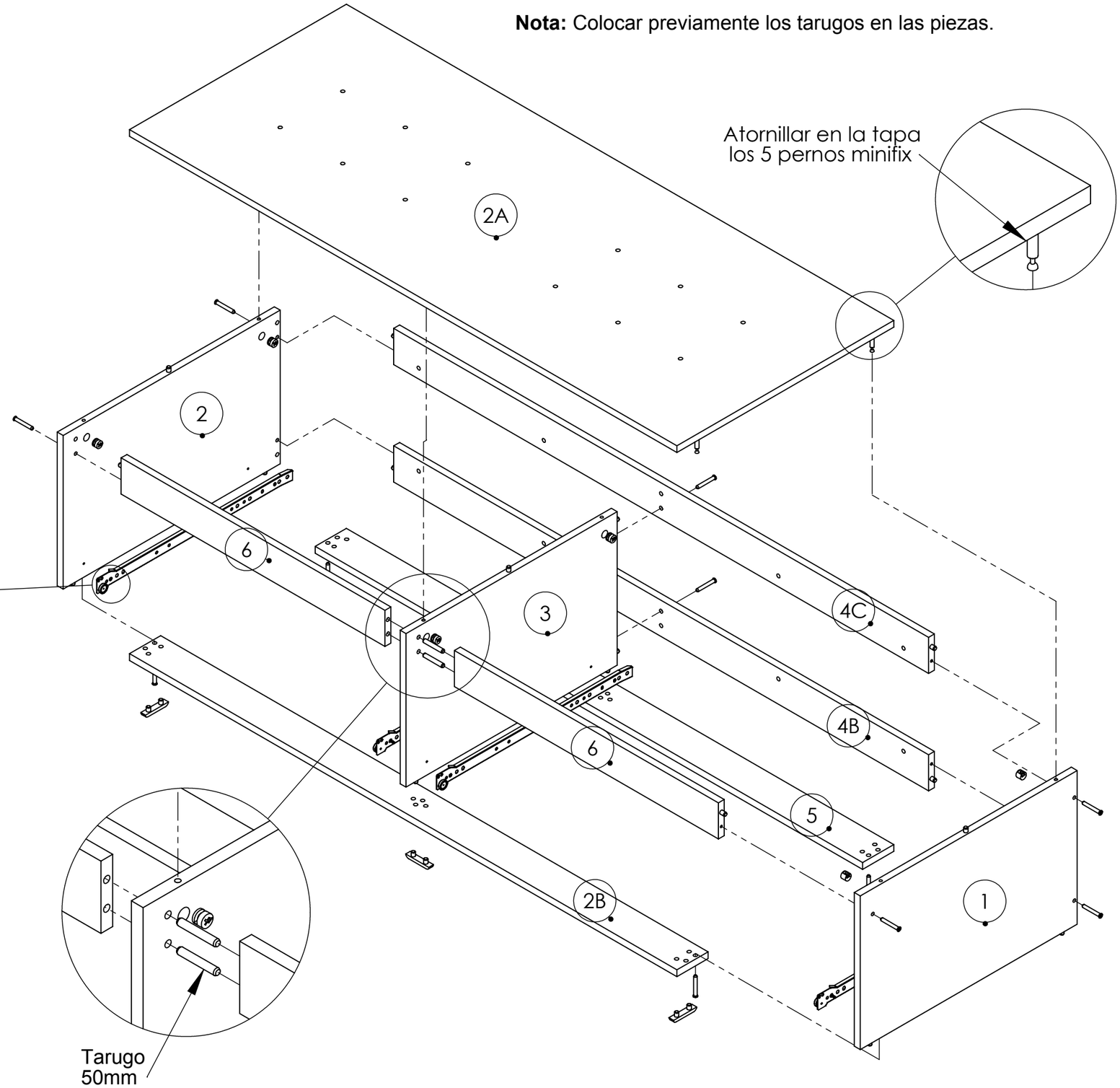


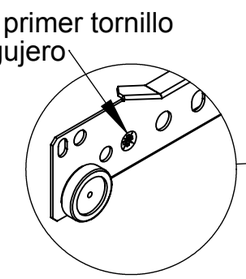


| N.º | DESCRIPCIÓN | CANT |
|---|---|---|
| 1 | COSTADO DERECHO | 1 |
| 2 | COSTADO IZQUIERDO | 1 |
| 2A | TAPA | 1 |
| 2B | ZOCALO PISO DELANTERO | 1 |
| 3 | DIVISION | 1 |
| 4B | FONDO ABAJO | 1 |
| 4C | FONDO ARRIBA | 1 |
| 5 | ZOCALO PISO TRASERO | 1 |
| 6 | ZOCALO BAJO TAPA | 2 |

| N.º | DESCRIPCIÓN | CANT |
|---|---|---|
| . | GUIA DERECHA | 2 |
| . | GUIA IZQUIERDA | 2 |
| . | CAJA MINIFIX | 6 |
| . | PERNO MINIFIX | 6 |
| . | TARUGO Ø8x30 | 17 |
| . | TARUGO Ø8x50 | 2 |
| . | TORNILLO ARMADOR | 12 |
| . | PIESITOS | 6 |

**CAMA 3 MODULOS Cod. 3000 Rev.01**

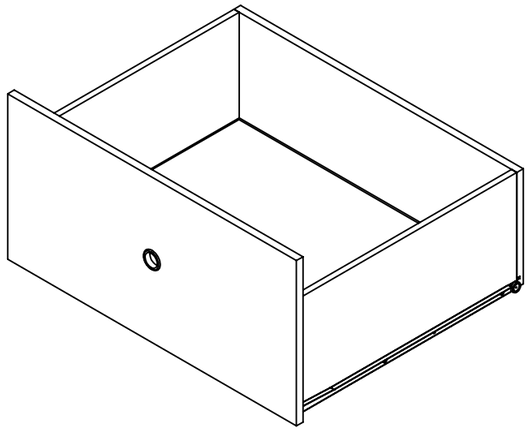

**CAJON MODULO LATERAL**

| N.º | DESCRIPCIÓN | CANT |
|---|---|---|
| 7 | FRENTE CAJON | 1 |
| 8 | COSTADO CAJON IZQUIERDO | 1 |
| 9 | COSTADO CAJON DERECHO | 1 |
| 10 | PARANTE TRASERO | 1 |
| 13 | FONDO CAJON | 1 |

| N.º | DESCRIPCIÓN | CANT |
|---|---|---|
| . | TARUGO Ø8x30 | 8 |
| . | AUTOPERF. Ø3.5 x 12 | 4 |
| . | CAJA MINIFIX | 2 |
| . | PERNO MINIFIX | 2 |
| . | TORNILLO ARMADOR | 2 |
| . | MANIJA | 1 |
| . | GUIA Z500 IZQUIERDA | 1 |
| . | GUIA Z500 DERECHA | 1 |

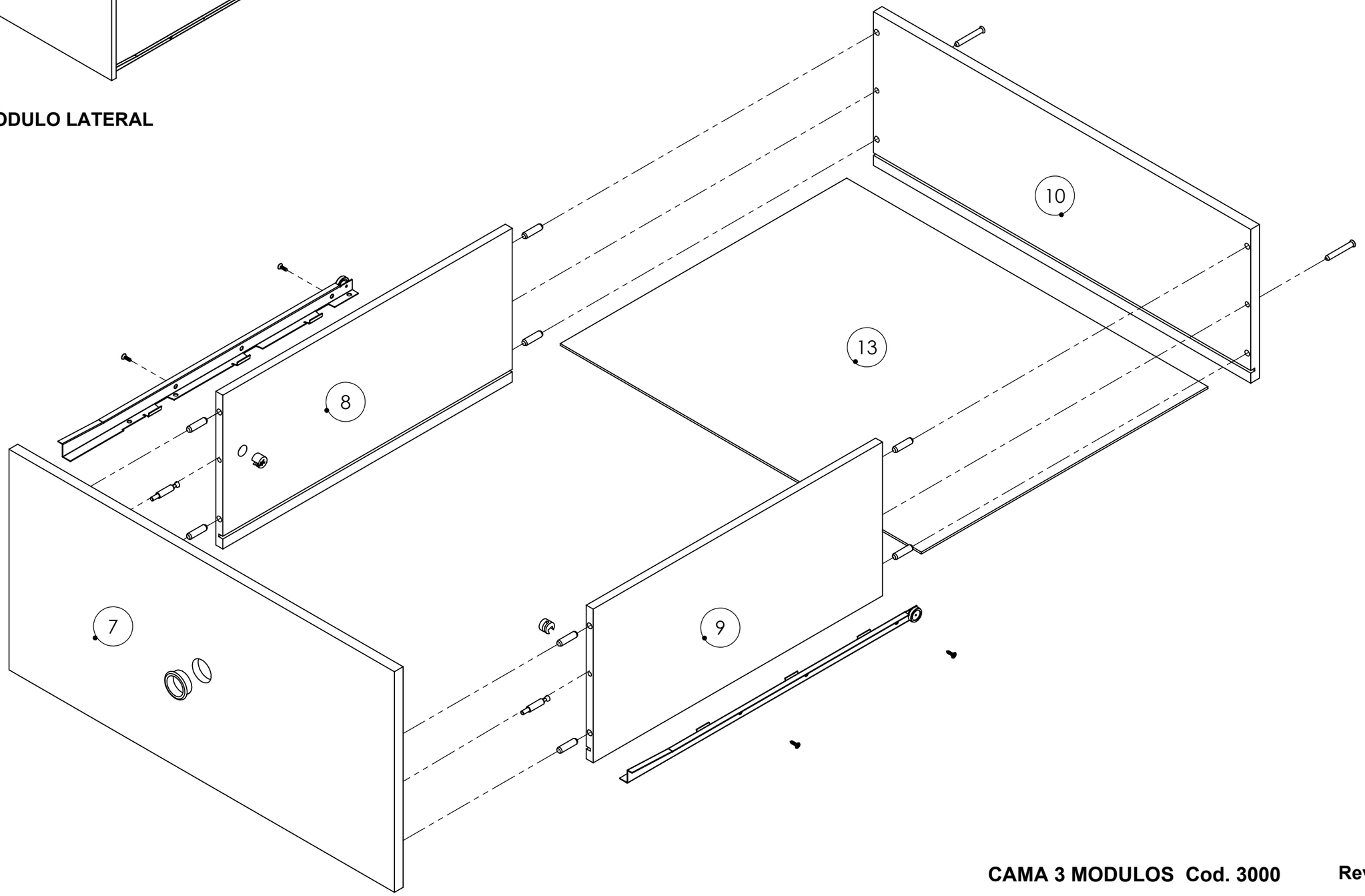


**CAMA 3 MODULOS Cod. 3000** **Rev.01**

**Nota:** Colocar previamente los tarugos en las piezas.



**MODULO FRENTE**

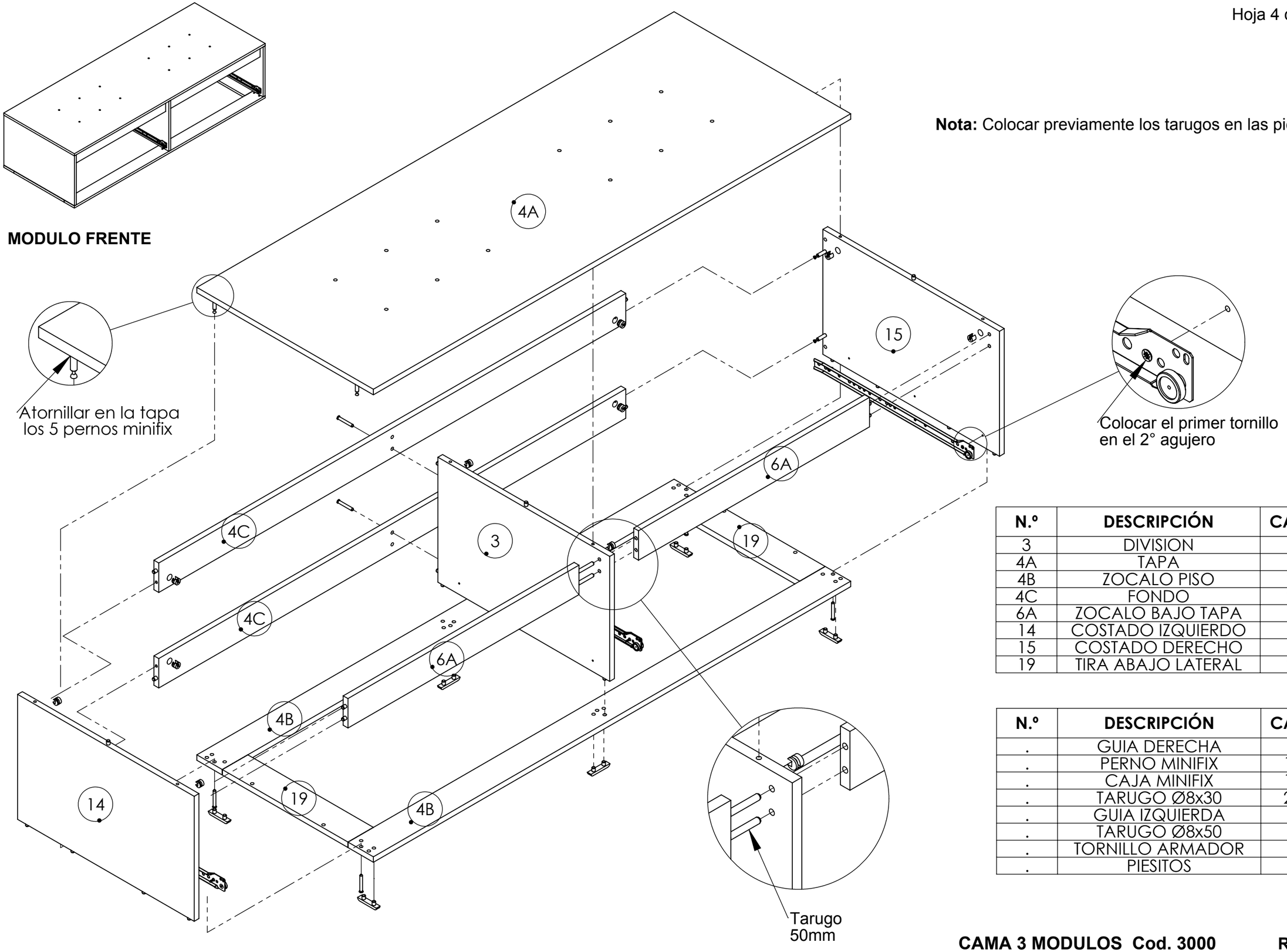


| N.º | DESCRIPCIÓN | CANT |
|---|---|---|
| 3 | DIVISION | 1 |
| 4A | TAPA | 1 |
| 4B | ZOCALO PISO | 2 |
| 4C | FONDO | 2 |
| 6A | ZOCALO BAJO TAPA | 2 |
| 14 | COSTADO IZQUIERDO | 1 |
| 15 | COSTADO DERECHO | 1 |
| 19 | TIRA ABAJO LATERAL | 2 |

| N.º | DESCRIPCIÓN | CANT |
|---|---|---|
| . | GUIA DERECHA | 2 |
| . | PERNO MINIFIX | 10 |
| . | CAJA MINIFIX | 10 |
| . | TARUGO Ø8x30 | 23 |
| . | GUIA IZQUIERDA | 2 |
| . | TARUGO Ø8x50 | 2 |
| . | TORNILLO ARMADOR | 6 |
| . | PIESITOS | 6 |

**CAMA 3 MODULOS Cod. 3000** **Rev.01**

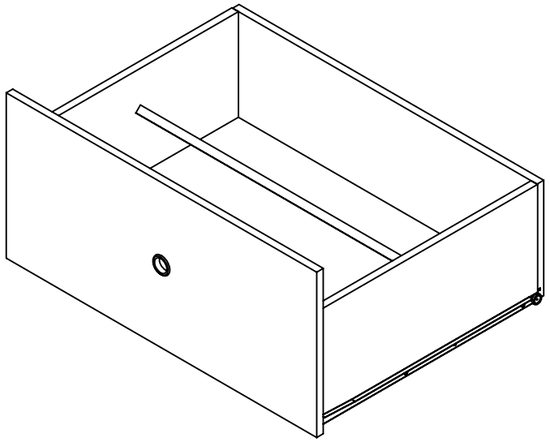

**CAJON MODULO FRONTAL**

| N.º | DESCRIPCIÓN | CANT |
|---|---|---|
| 8 | COSTADO CAJON IZQUIERDO | 1 |
| 9 | COSTADO CAJON DERECHO | 1 |
| 16 | TIRA ZAPATERO | 2 |
| 17 | FRENTE CAJON | 1 |
| 18 | PARANTE TRASERO | 1 |
| 19 | FONDO CAJON | 1 |

| N.º | DESCRIPCIÓN | CANT |
|---|---|---|
| . | GUIA Z500 IZQUIERDA | 1 |
| . | TARUGO Ø8x30 | 16 |
| . | CAJA MINIFIX | 2 |
| . | PERNO MINIFIX | 2 |
| . | TORNILLO ARMADOR | 2 |
| . | AUTOPERF. Ø3.5 x 12 | 4 |
| . | GUIA Z500 DERECHA | 1 |
| . | MANIJA | 1 |

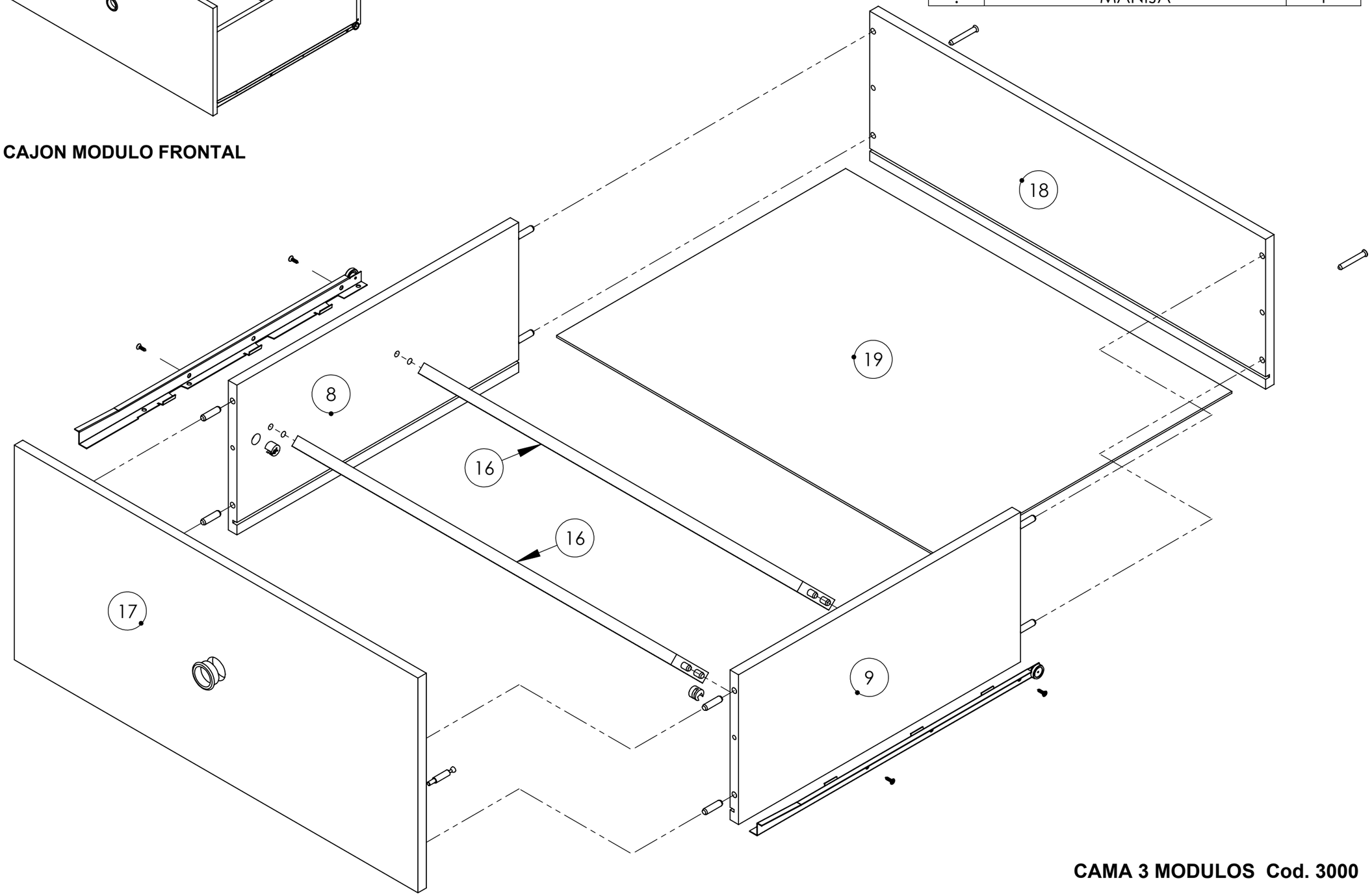


**CAMA 3 MODULOS Cod. 3000**

**Rev.01**

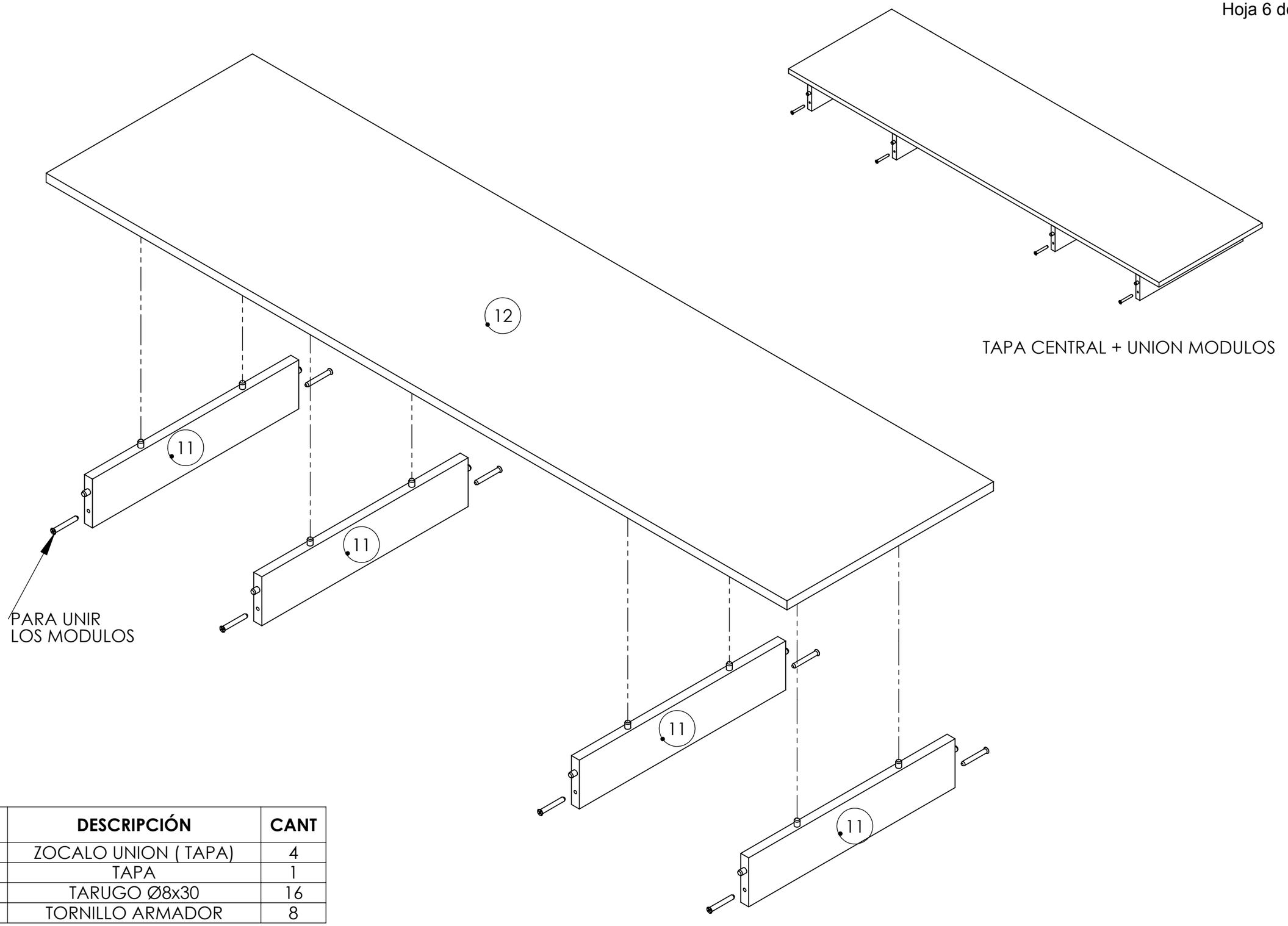


| N.º | DESCRIPCIÓN | CANT |
|---|---|---|
| 11 | ZOCALO UNION ( TAPA) | 4 |
| 12 | TAPA | 1 |
| 3 | TARUGO Ø8x30 | 16 |
| 4 | TORNILLO ARMADOR | 8 |

**CAMA 3 MODULOS Cod. 3000** **Rev.01**