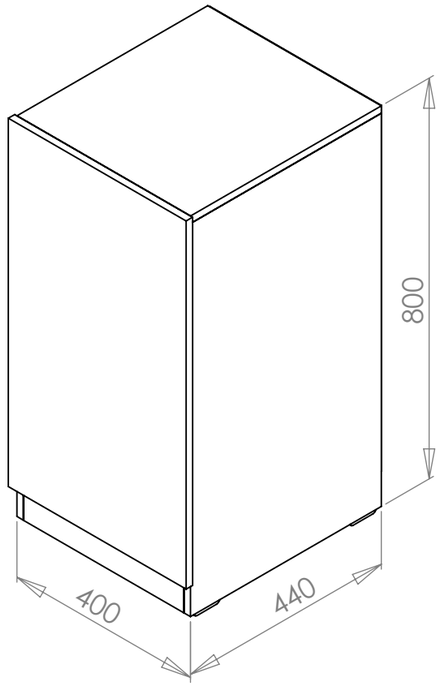

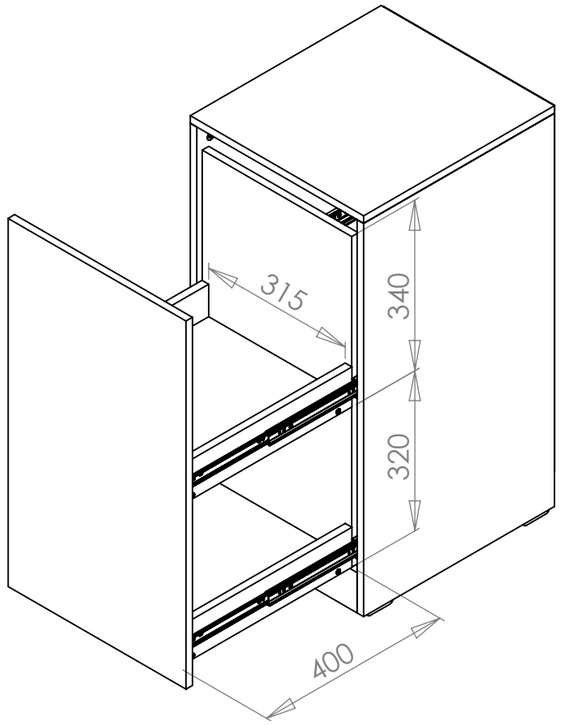

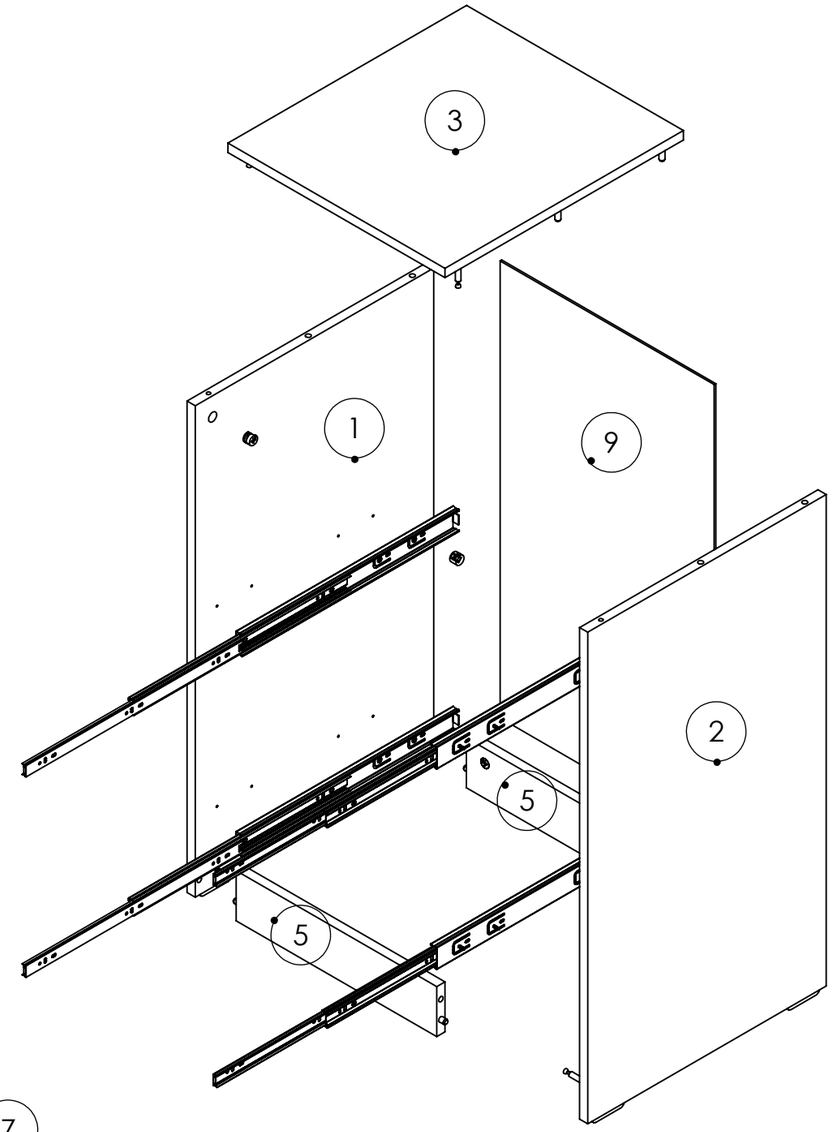

N.º	DESCRIPCIÓN	CANT
1	COSTADO IZQUIERDO	1
2	COSTADO DERECHO	1
3	TECHO	1
4	PUERTA	1
5	ZOCALO	2
6	BASE CAJON	2
7	BARANDA CAJON	2
7A	BARANDA CAJON	2
8	FONDO CAJON	1
9	FONDO 3MM	1

N.º	DESCRIPCIÓN	CANT
.	GUIA TELESCOPICA	4
.	PIESITOS	4
.	TARUGO Ø8x30	36
.	PERNO MINIFIX	10
.	CAJA MINIFIX	10
.	AUTOPERF. Ø3.5 x 12	28
.	TORNILLO ARMADOR	12

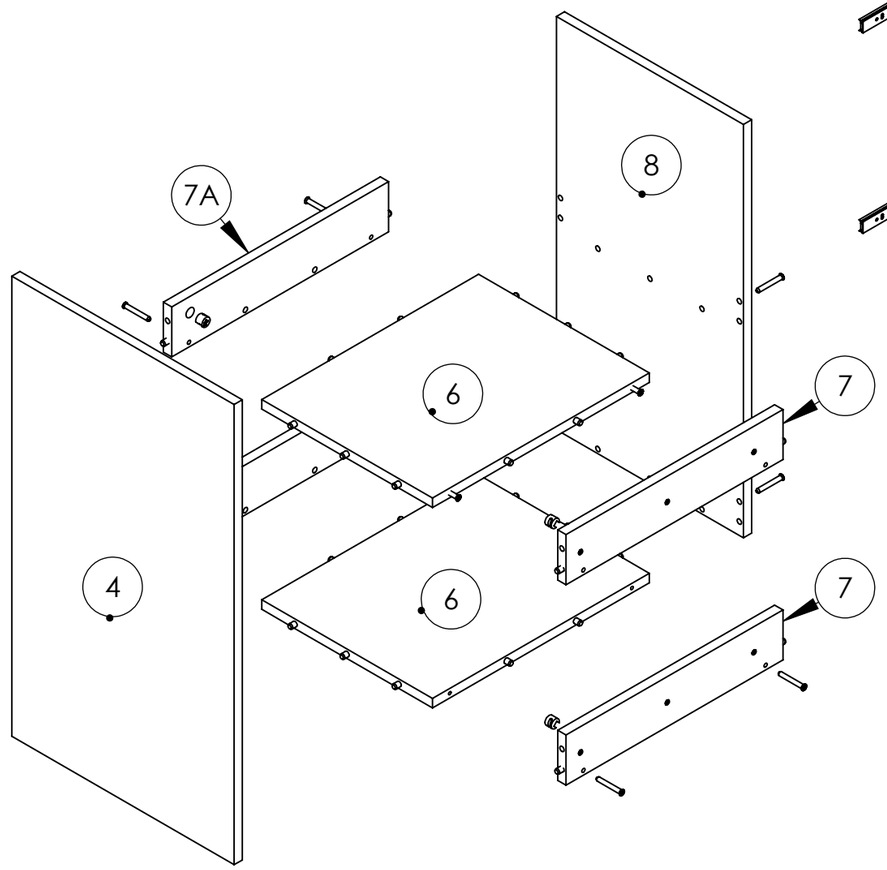

MULTIFUNCION BAJO 800x400x400 Cod. 5000 Rev.00